K·LINE
LA FENÊTRE LUMIÈRE

Tél 02 51 66 70 00

BRISES SOLEIL VERTICAL ET 1/2 LINTEAU
NEUF

Notice 23281
Septembre 2020

AIDE A LA POSE
BRISE SOLEIL VERTICAL ET 1/2 LINTEAU
CHASSIS EN NEUF

NOTA
La mise en œuvre doit être effectuée en respect des règles, normes et DTU en vigueur

1 – OPERATIONS A REALISER AVANT LA POSE DE LA MENUISERIE

2 – POSER ET FIXER LA MENUISERIE

3 – FIXER LE BLOC 1/2 LINTEAU

4 – RENFORT GRANDE LARGEUR (L ≥ 2400)

5 – ETANCHEITES A REALISER APRES LA POSE DE LA MENUISERIE

6 – DECALAGE DES COULISSES

7 – MONTAGE DU JOINT DE FINITION

8 – MISE EN PLACE DE LA SOUS-FACE (CAS DEMI-LINTEAU)

9 – MISE EN PLACE D'UN MANCHON POUR ENTREE D'AIR

10 – BRANCHEMENTS ELECTRIQUES

1 Opérations à réaliser avant pose de la menuiserie

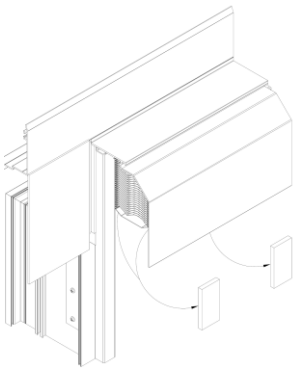

BSO Demi-linteau & vertical

Retirer les protections de transport :

- Cales noires de chaque côté des lames
- U bleu autour de l'axe moteur

Cas BSO vertical

Retirer les parois en Akilux

Cas BSO demi-linteau

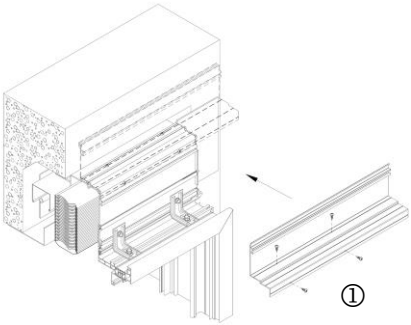

① Mettre en place la paroi d'étanchéité livrée sur le coffre à l'aide des vis fournies (TCL 4.2 x 11 auto perceuse)

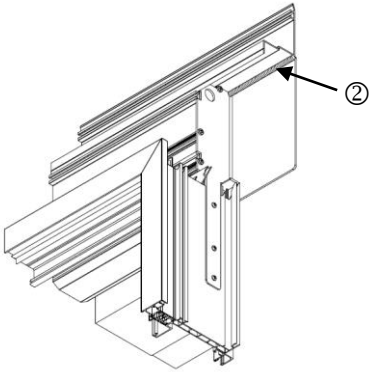

② Etancher le raccord entre le profil et les embouts acier en extrémité

2 Poser et fixer la menuiserie

Se reporter aux notices des différentes menuiseries :
KL-FP, KL-BC,…

3 Fixer le bloc Demi-linteau

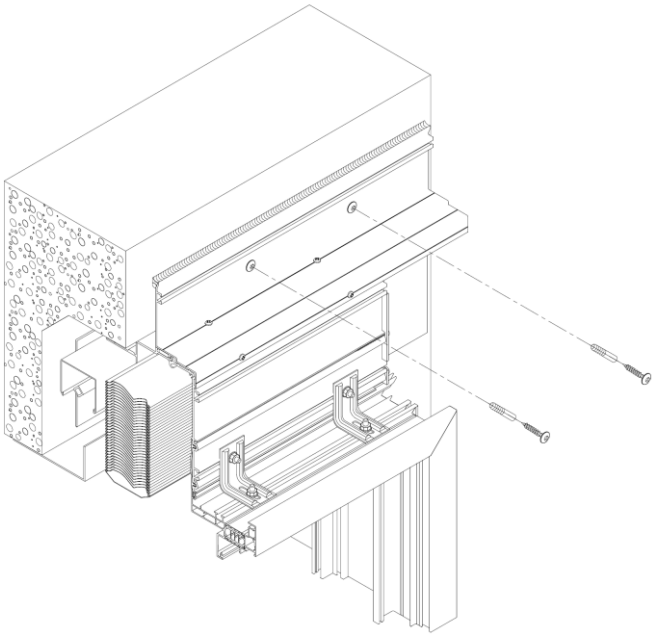

Fixer la traverse haute du demi-linteau à l'aide des vis et chevilles fournies.

- 1 pour largeur jusqu'à 1 600
- 2 pour largeur de 1 601 à 2 400
- 3 pour largeur de 2 401 à 3 000
- 4 pour largeur de 3 001 à 4 000

4 Renfort grande largeur ≥ 2 400

Cas BSO ½ linteau

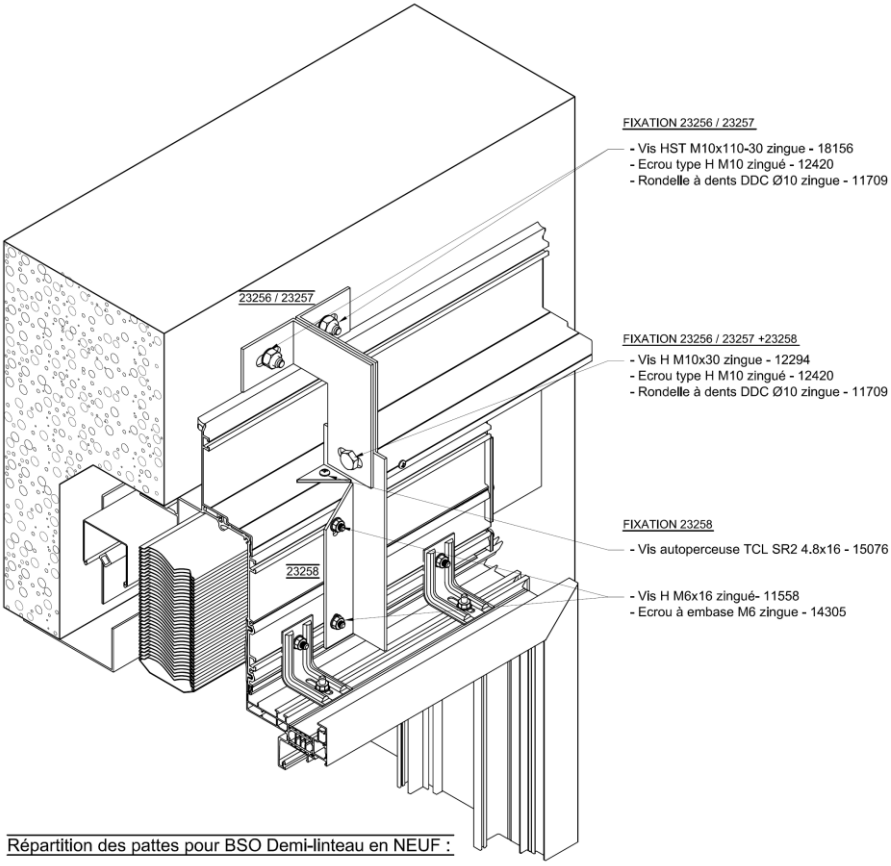

Répartition des pattes pour BSO Demi-linteau en NEUF :

L > 3m

3x Ensemble (23256 + 23257 + 23258)

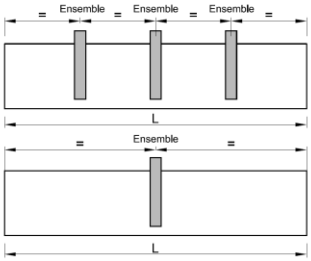

2,4m ≤ L ≤ 3m

1x Ensemble (23256 + 23257 + 23258)

4 Renfort grande largeur ≥ 2 400 (suite)

Cas BSO Vertical (Béton)

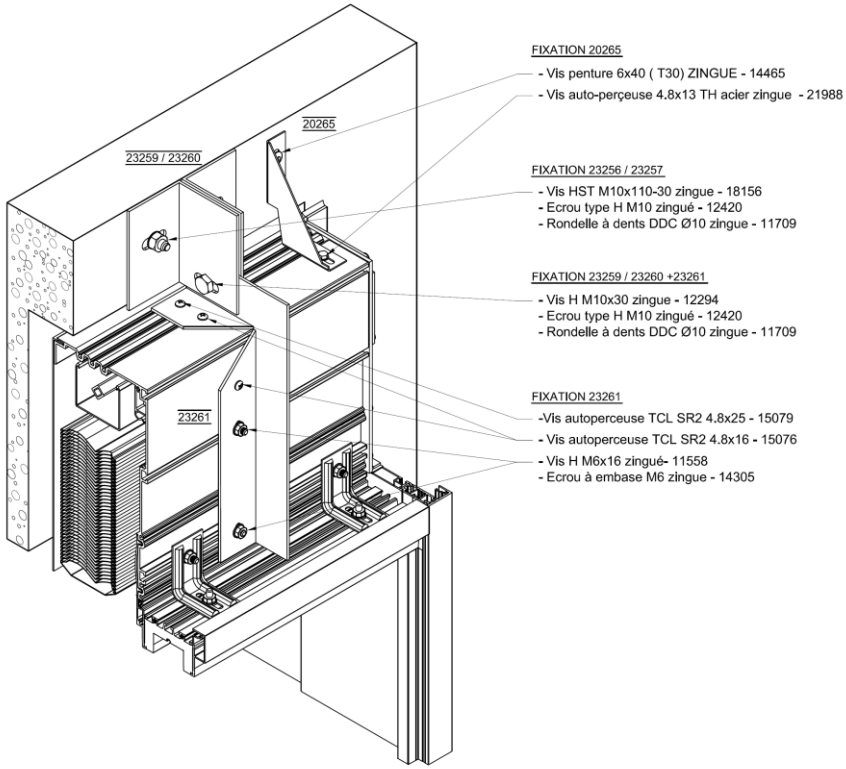

Répartition des pattes pour BSO Vertical en NEUF :

L > 3m

1x Ensemble (23259 + 23260 + 23261)
ET 2x 20265

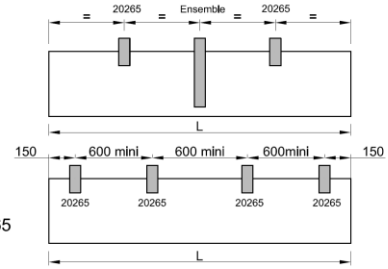

2,4m ≤ L ≤ 3m

150 mm du bord, répartition tous les 600mm mini: 20265

4 Renfort grande largeur ≥ 2 400 (suite)

Cas BSO Vertical (Bois)

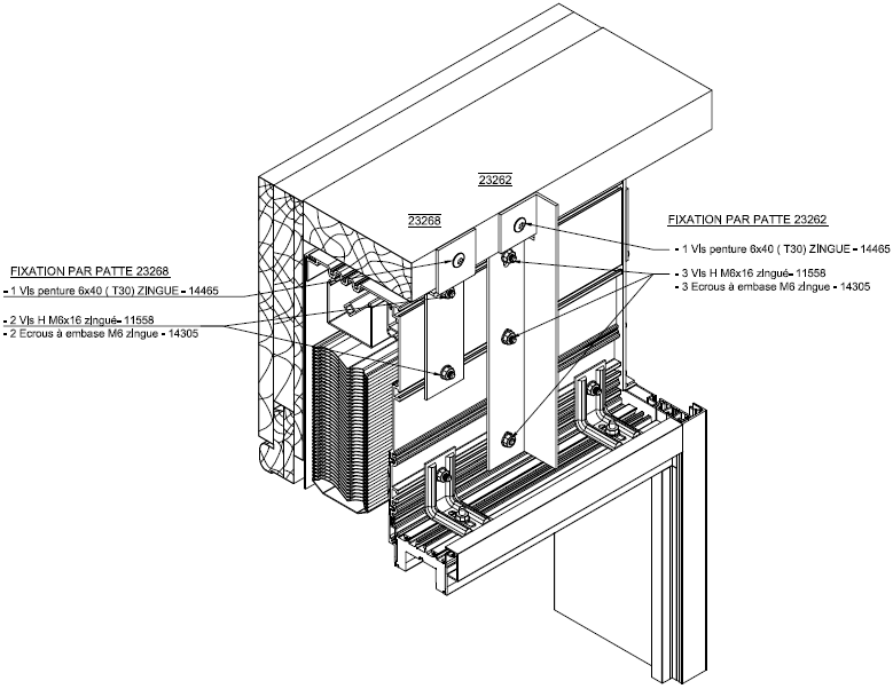

Répartition des pattes pour BSO Vertical NEUF en support ossature bois :

L > 3m

150 mm du bord, répartition tous les 600mm mini: 23262

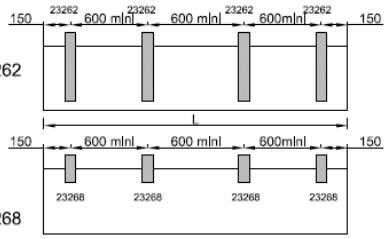

2,4m ≤ L ≤ 3m

150 mm du bord, répartition tous les 600mm mini: 23268

5 Etanchéité à réaliser après la pose de la menuiserie

Par l'extérieur, réaliser l'étanchéité au mastic de la menuiserie (se reporter aux notices de poses respectives).

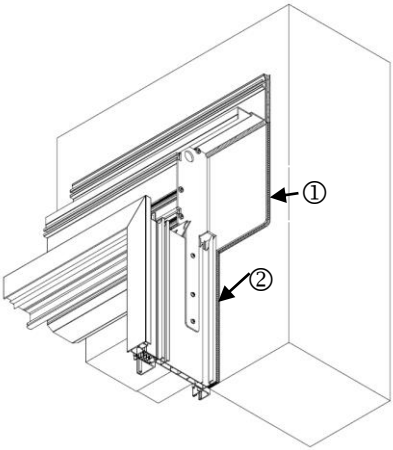

Cas BSO Demi-Linteau

Compléter en réalisant, par l'intérieur, une étanchéité sur le tour du caisson.

S'assurer de la jonction des cordons réalisés côté brise soleil ① et côté menuiserie ②

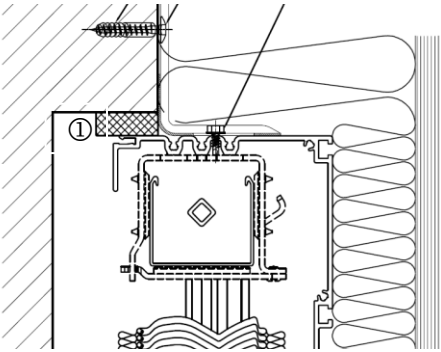

Cas BSO Vertical

① Assurer l'étanchéité haute par une mousse imprégniée.

6 Décalage des coulisses

A faire avant réalisation des enduits

- A faire dans tous les cas en BSO ½ linteau
- A faire en doublage de 140 (KL-FP + KL-BC 2R) et 200 (KL-BC 3R) en cas de BSO vertical

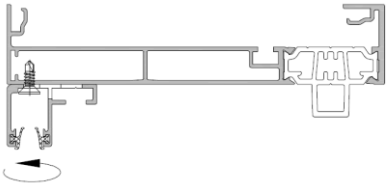

Desserrer les vis de fixation des coulisses

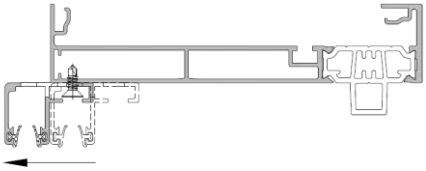

Décaler les coulisses vers l'extérieur

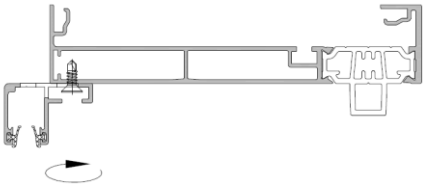

Resserrer les vis

Protéger les passages de vis avec un scotch pour éviter les débordements d'enduit dans la coulisse

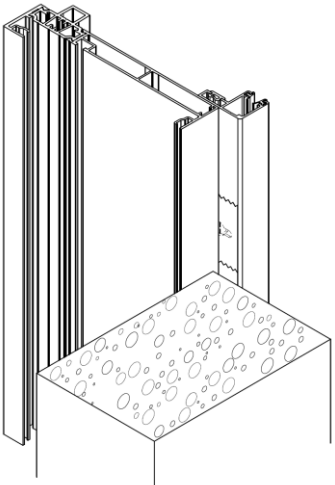

7 Montage du joint de finition

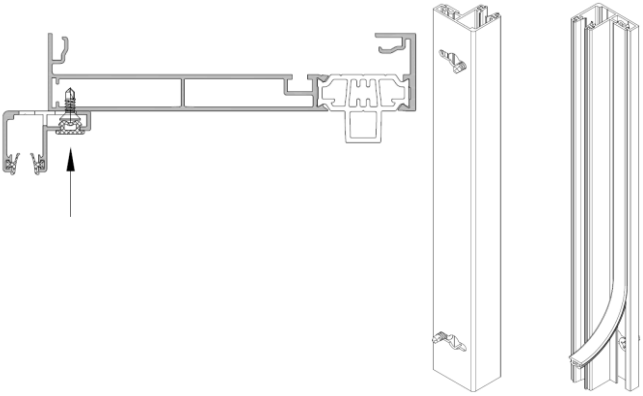

Clipper le joint de finition

8 Mise en place de la sous-face (cas demi-linteau)

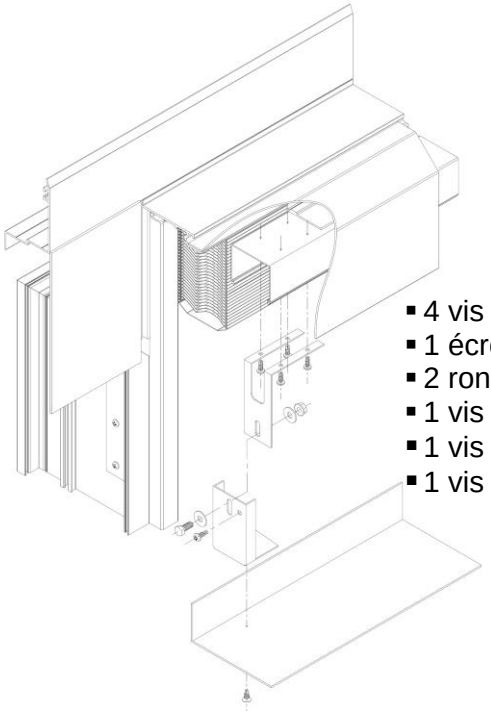

Ensemble pour une fixation

- 4 vis auto-perceuse TCL 4.2x11 SR2 inox
- 1 écrou à embase M6 zingué
- 2 rondelles plates L M6 inox
- 1 vis H M6x16
- 1 vis auto-perceuse TCL4.2x11 SR2 inox
- 1 vis auto-perceuse F-80 4.2x13 SR2 inox

ATTENTION Laisser 130 mm minimum de passage entre la sous-face et la traverse haute du dormant.

Mettre en place la sous-face à l'aide des vis et équerres fournis

Répartition des ensembles de fixation :

- 1 à chaque extrémité quelque soit la largeur
- 1 en plus si 2 000 < L ≤ 3 000
- 2 en plus si 3 000 < L ≤ 4 000

9 Mise en place d’un manchon pour entrée d’air

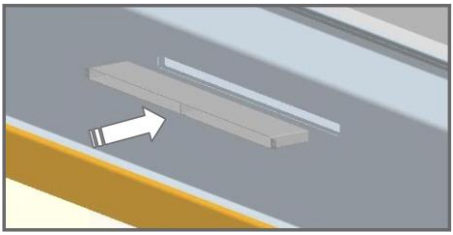

Fixer le manchon à l’aide des vis fournies sur le caisson.
(Le manchon devra être adapté à l’épaisseur du doublage rencontré)

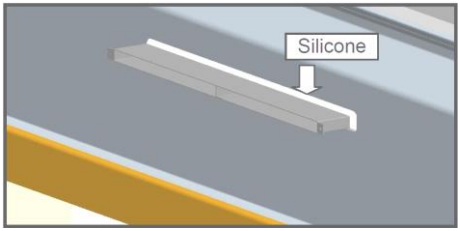

Réaliser l’étanchéité périphérique du manchon au mastic silicone.
(Si nécessaire, on pourra caler le manchon jusqu’au mise en place du doublage)

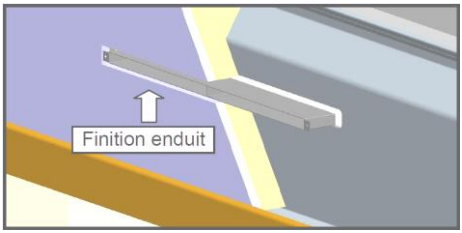

Mettre en place le doublage en le découpant grossièrement en périphérie du manchon. Puis réaliser la finition autour de celui-ci.

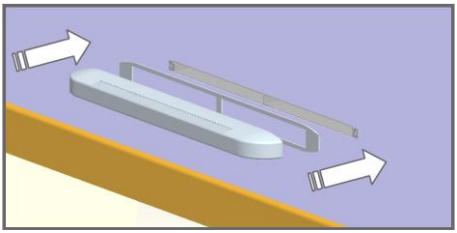

Fixer l’entrée d’air sur les deux pattes du manchon.

Cas Somfy (RTS ou IO)

1	Bleu	Neutre
2	Noir	Phase
3	-	-
⏚	Vert / Jaune	Terre

Le câble marron ne doit pas être raccordé.
En cas de recoupe, il convient de l'isoler de nouveau.

Cas Delta Dore / K•LINE Smart HOME

Utiliser le micro module Tyxia 4731 ou 5731 fourni dans le colis d'accessoires.

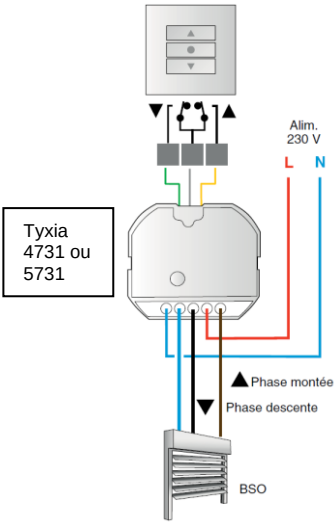

Interrupteur non raccordé et non fourni.

Installation dans une boite de dérivation étanche.

Cas filaire

Raccorder les 4 câbles selon notice du point de commande (non fourni par K•LINE)

Attention : un simple inverseur de volet roulant ne permet pas de piloter un BSO (pas de gestion de l'inclinaison des lames)