K·LINE CITY

OPTION TRIPLE VITRAGE

SUR ALLEGE MACONNEE

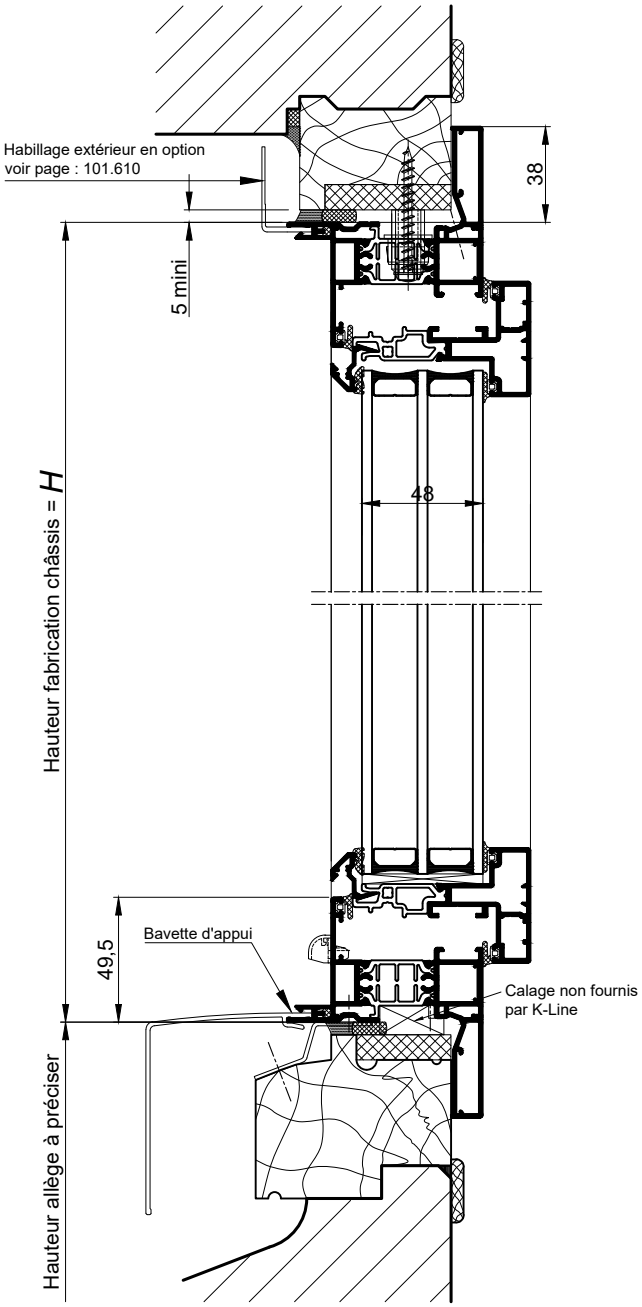

COUPE VERTICALE
Ech 1/3

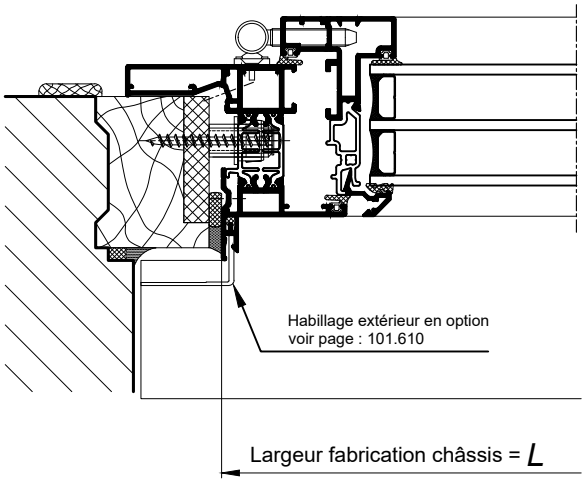

COUPE HORIZONTALE
PARTIELLE Ech 1/3

Solution triple vitrage réalisable :

- Dans tous les dormants K-LINE
- Châssis Fixe, Ouvrant Française, Oscillo-Battant ou soufflet en 1 vantail.

Incompatible avec :

- Ouvrant avec traverse intermédiaire
- H > 2350mm

RAPPEL :

- Les cotes **L** et **H** correspondent aux cotes fabrication du châssis K.LINE.
- Prévoir un jeu de 5 mm mini sur la périphérie entre l'ancien et le nouveau dormant.

Reproduction interdite - Document non contractuel - Septembre 2022