K-LINE CITY

OSCILLO-BATTANT 1 VANTAIL

SUR ALLEGE MACONNEE

AU SOL FINI

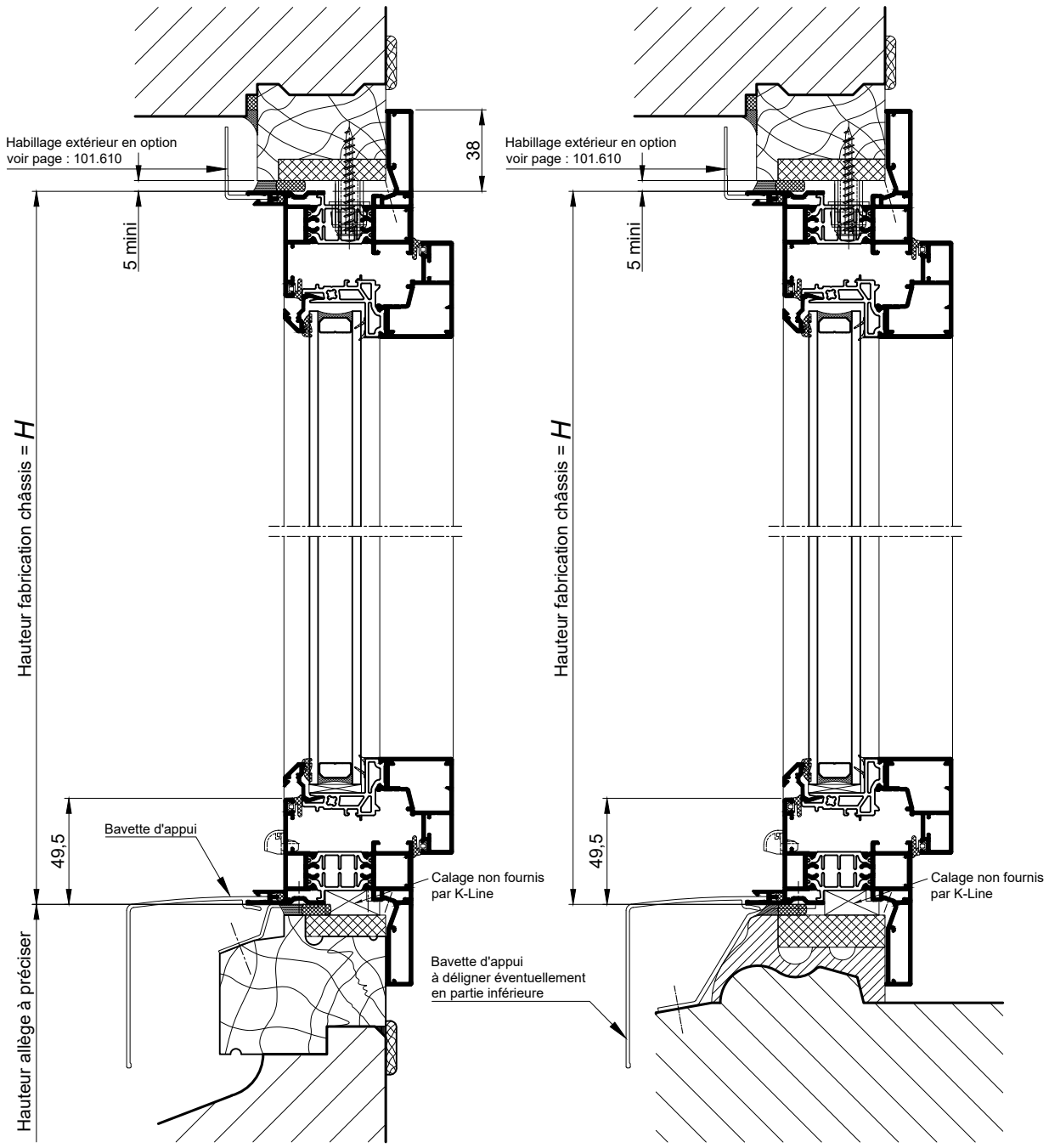

COUPES VERTICALES
Ech 1/3

RAPPEL :

- Les cotes **L** et **H** correspondent aux cotes fabrication du châssis K.LINE.
- Prévoir un jeu de 5 mm mini sur la périphérie entre l'ancien et le nouveau dormant.

Reproduction interdite - Document non contractuel - Septembre 2023

K·LINE CITY

OSCILLO-BATTANT 1 VANTAIL

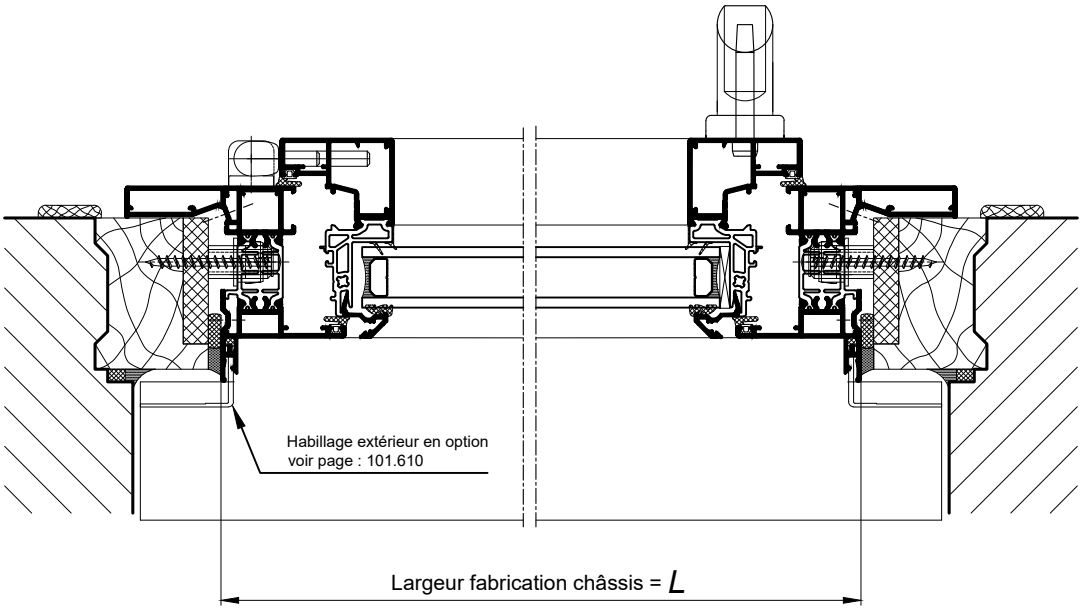

OSCILLO-BATTANT
FERRAGE INVISIBLE

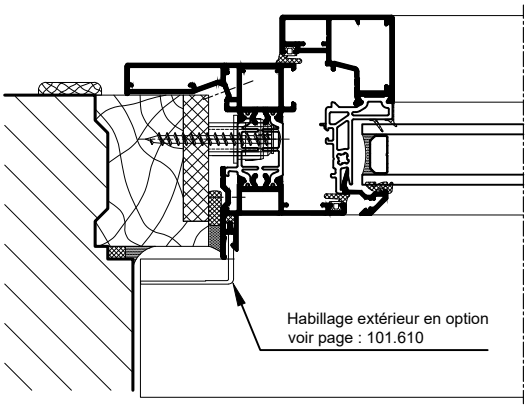

COUPES HORIZONTALES Ech 1/3

RAPPEL :

- Les cotes **L** et **H** correspondent aux cotes fabrication du châssis K.LINE.
- Prévoir un jeu de 5 mm mini sur la périphérie entre l'ancien et le nouveau dormant.

Reproduction interdite - Document non contractuel - Septembre 2023