K-LINE CITY

FRANCAISE 1 VANTAIL

SUR ALLEGE MACONNEE

AU SOL FINI

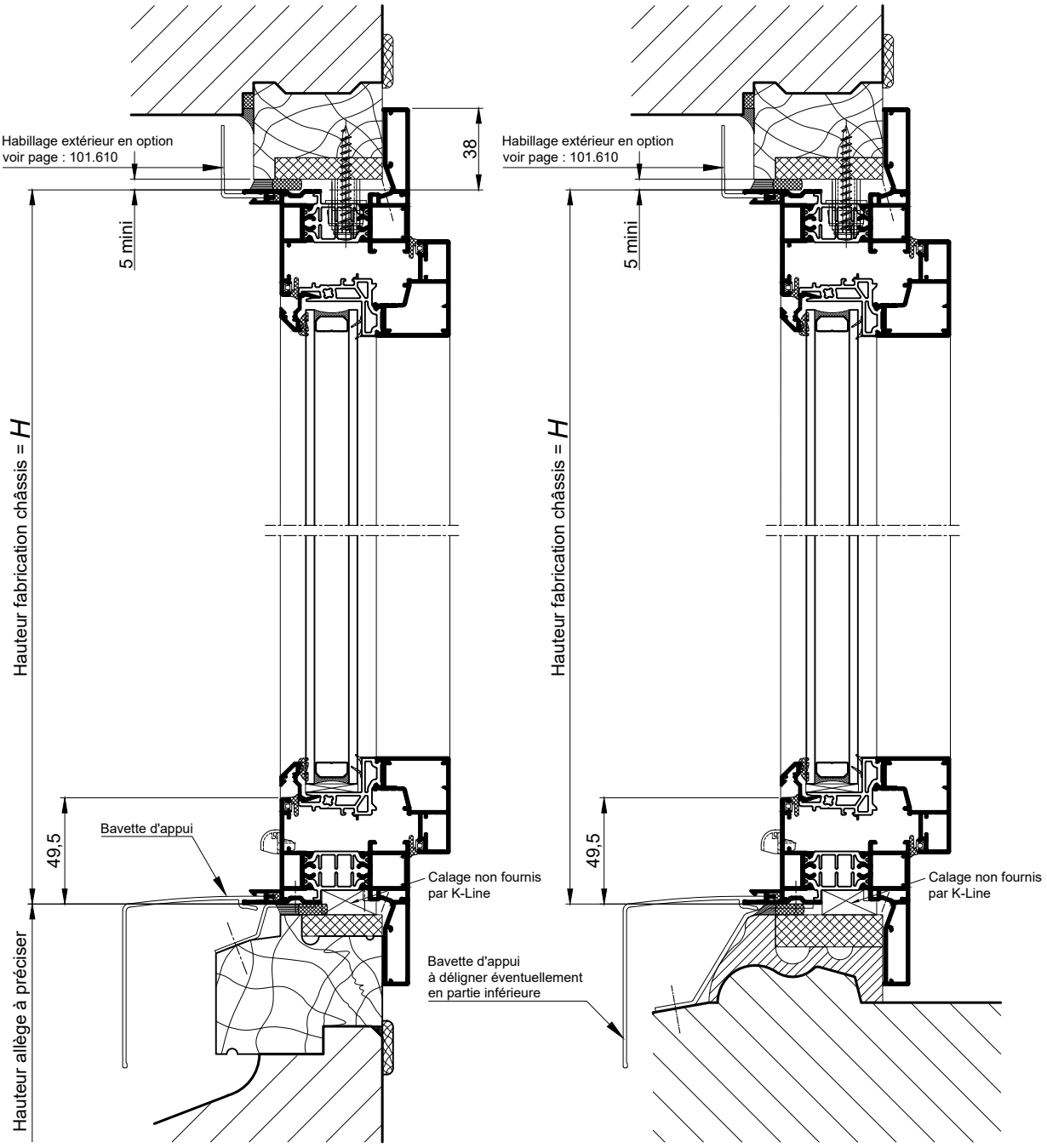


COUPES VERTICALES
Ech 1/3

RAPPEL :

- Les cotes **L** et **H** correspondent aux cotes fabrication du châssis K.LINE.
- Prévoir un jeu de 5 mm mini sur la périphérie entre l'ancien et le nouveau dormant.

Reproduction interdite - Document non contractuel - Février 2024

K·LINE CITY

FRANCAISE 1 VANTAIL

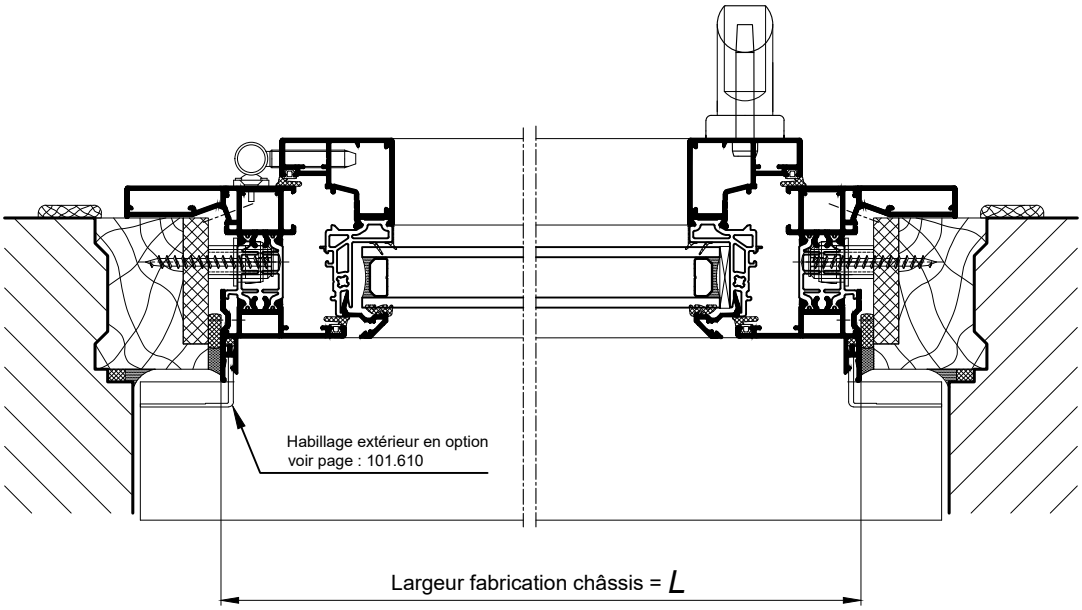


FRANCAISE
FERRAGE INVISIBLE

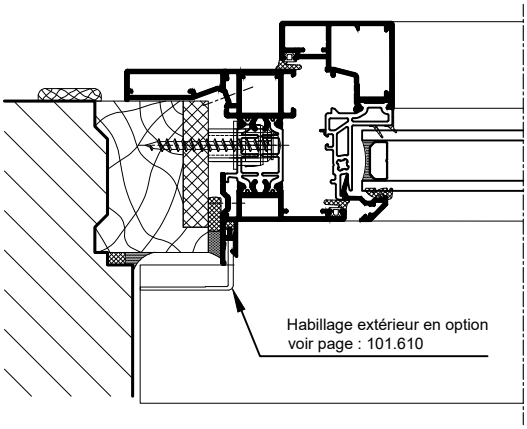


COUPES HORIZONTALES Ech 1/3

## RAPPEL :

- Les cotes **L** et **H** correspondent aux cotes fabrication du châssis K.LINE.
- Prévoir un jeu de 5 mm mini sur la périphérie entre l'ancien et le nouveau dormant.

Reproduction interdite - Document non contractuel - Février 2024