K·LINE CITY

PORTE GRAND TRAFIC A LA FRANCAISE
2 VANTAUX EGAUX AVEC SEUIL HANDICAPE

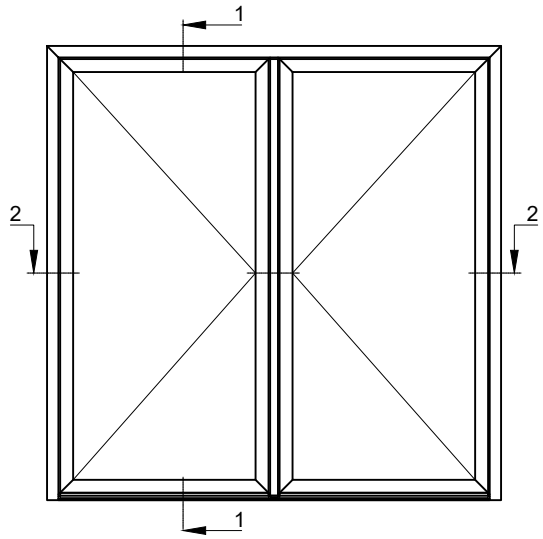

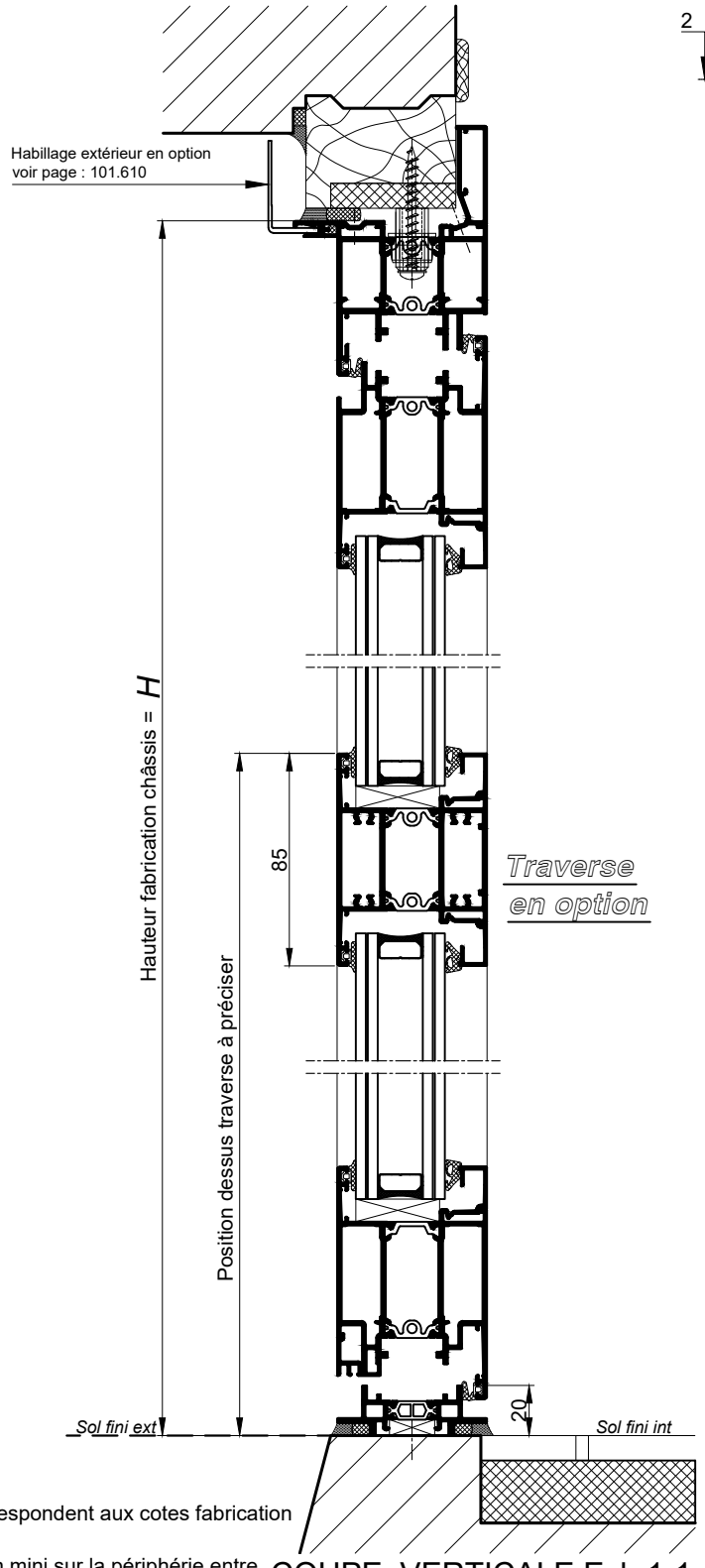

RAPPEL :

- Les cotes **L** et **H** correspondent aux cotes fabrication du châssis K.LINE.
- Prévoir un jeu de 5 mm mini sur la périphérie entre l'ancien et le nouveau dormant (sauf seuil).

COUPE VERTICALE Ech 1-1

1/3

Reproduction interdite - Document non contractuel - Juillet 2024

K-LINE CITY

PORTE GRAND TRAFIC A LA FRANCAISE
2 VANTAUX EGAUX AVEC SEUIL HANDICAPE

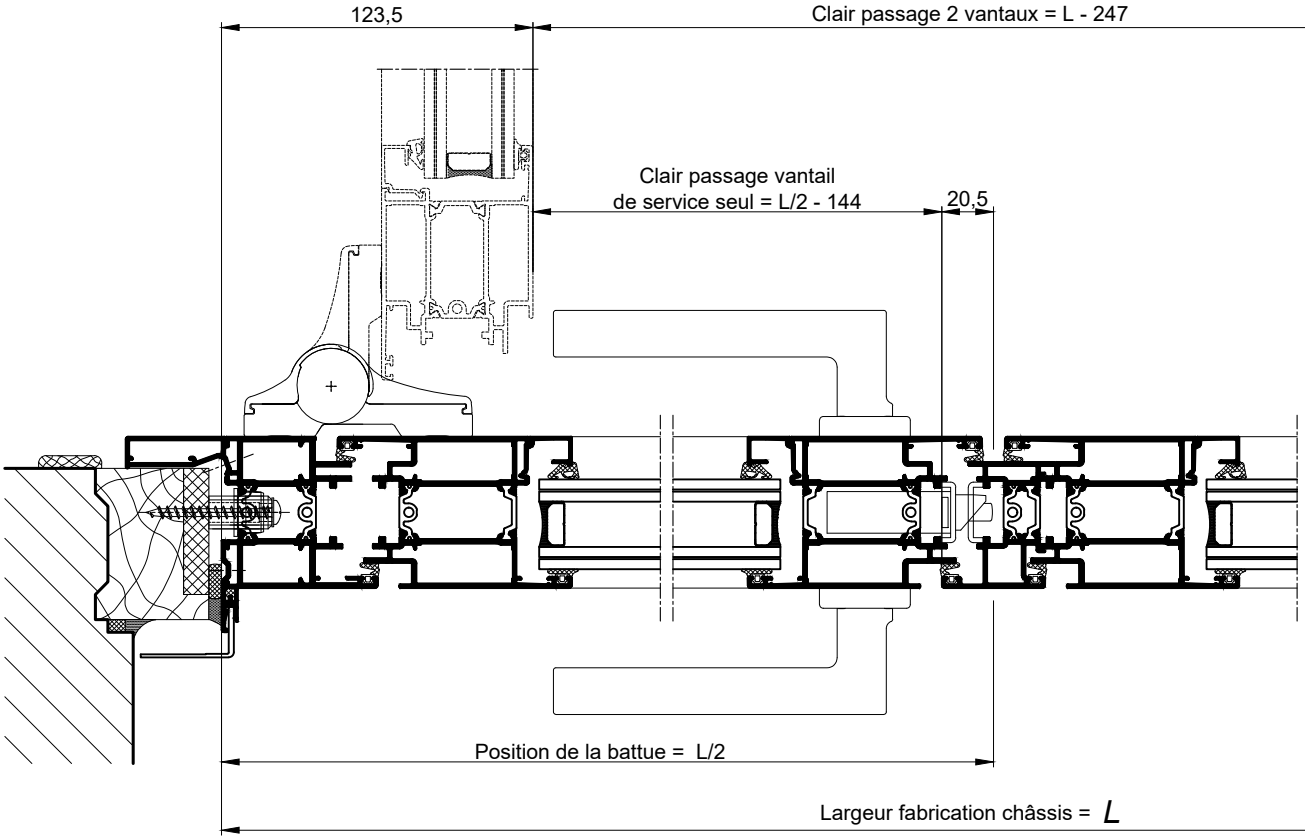

COUPE HORIZONTALE 2-2
Ech 1/3

Reproduction interdite - Document non contractuel - Juillet 2024