DOUBLAGE 130 - APPUI DÉPORTÉ

SUR ALLÈGE MAÇONNÉE

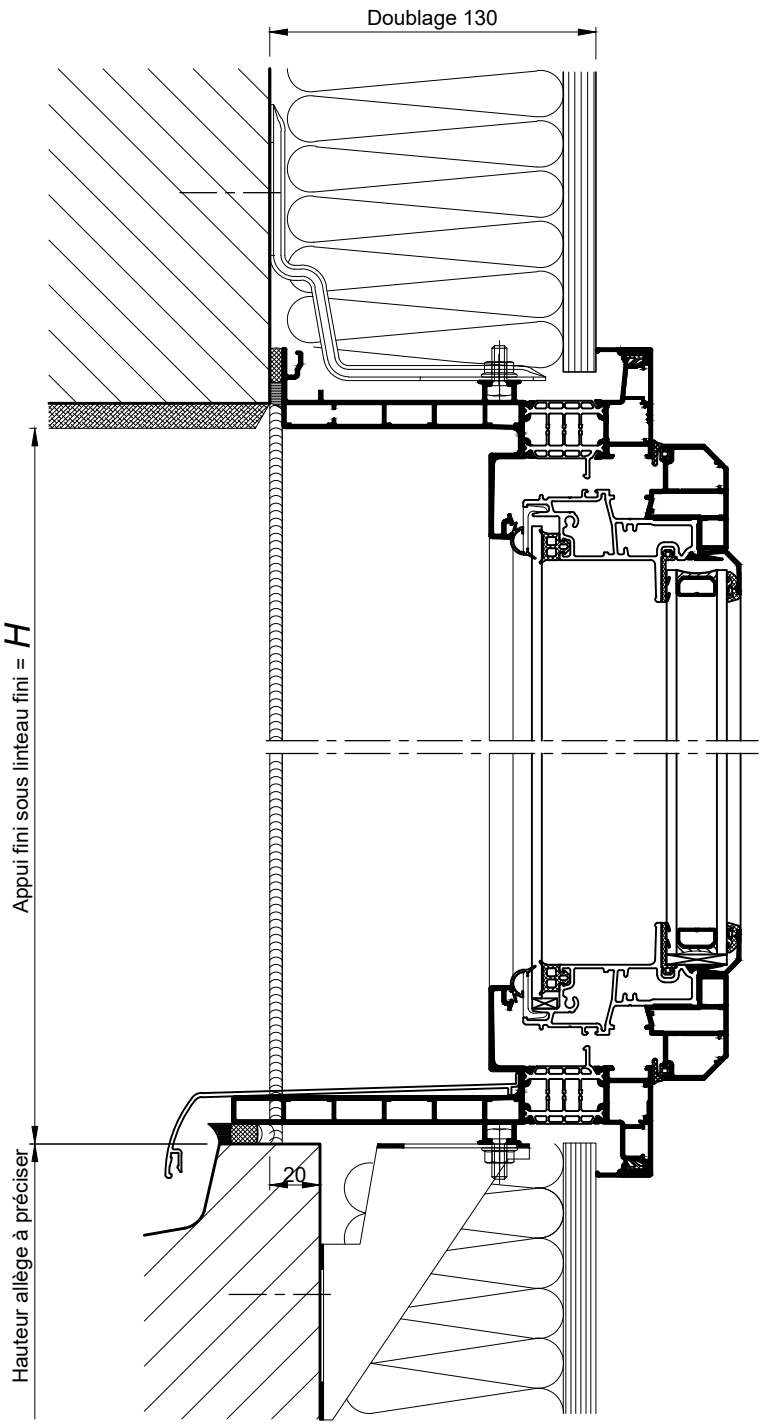

COUPE VERTICALE Ech 1/3

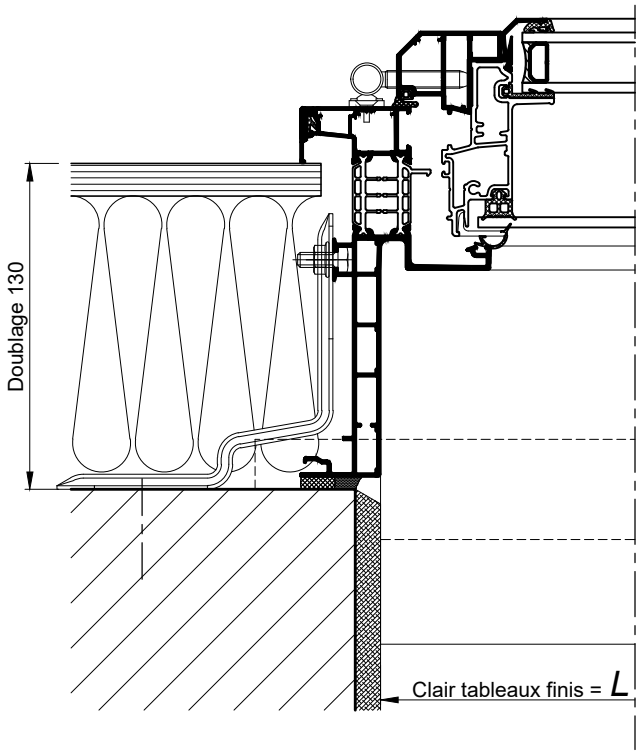

COUPE HORIZONTALE
PARTIELLE Ech 1/3

Reproduction interdite - Document non contractuel - Mars 2023

DOUBLAGE 130 - APPUI DÉPORTÉ

AU SOL FINI

Appui standard

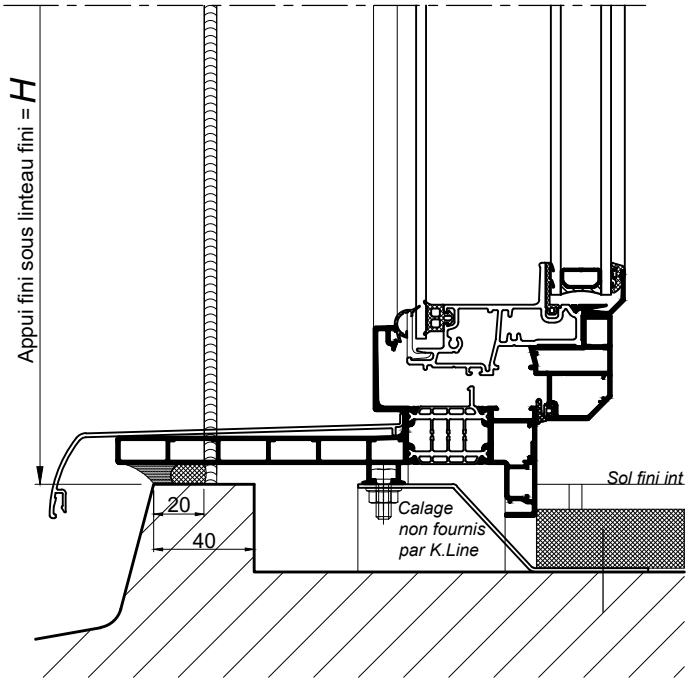

COUPE VERTICALE
PARTIELLE Ech 1/3

Option sans aile intérieure

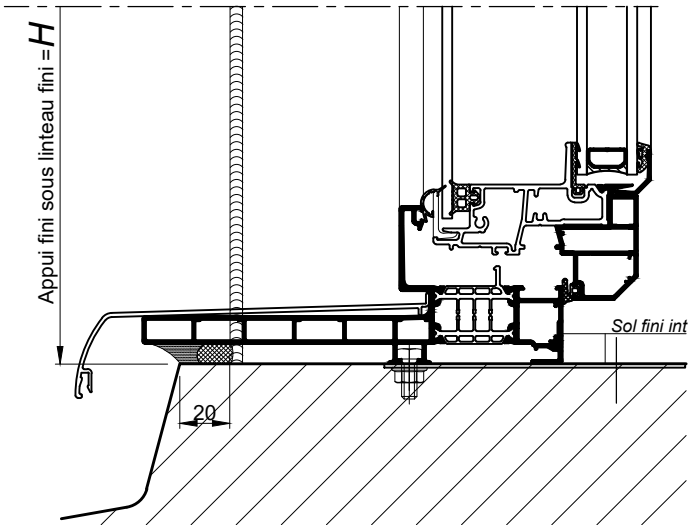

COUPE VERTICALE
PARTIELLE Ech 1/3

Option seuil PMR

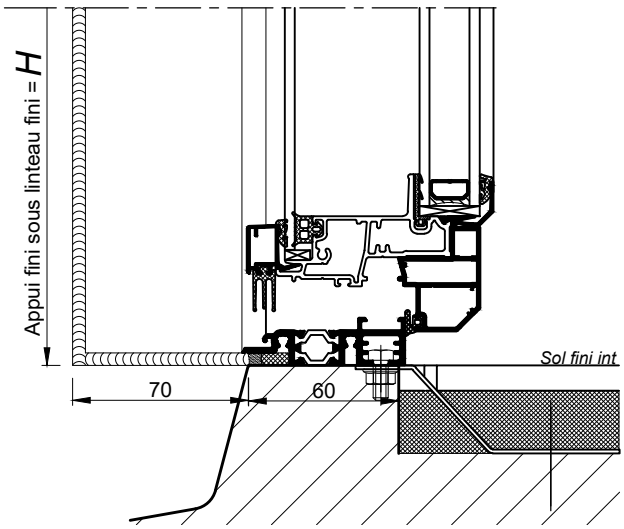

Informations relatives à la réglementation PMR :
Voir 101.105

COUPE VERTICALE
PARTIELLE Ech 1/3

Nota : Prévoir un jeu mini de 5mm
entre le bas de l'ouvrant et le sol fini

Reproduction interdite - Document non contractuel - Mars 2023