DOUBLAGE 80

## SUR ALLÈGE MAÇONNÉE

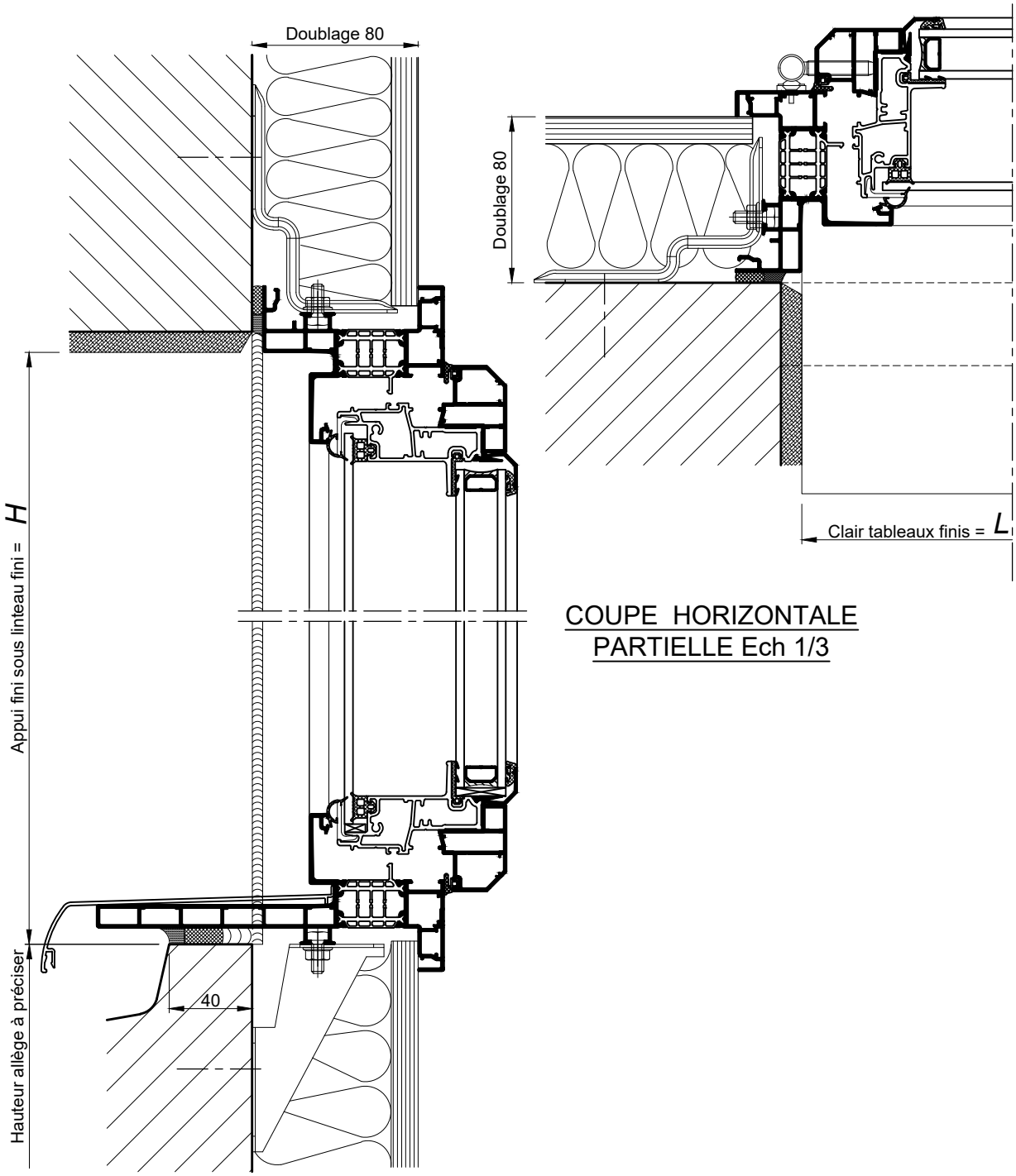


COUPE HORIZONTALE PARTIELLE Ech 1/3

COUPE VERTICALE Ech 1/3

Reproduction interdite - Document non contractuel - Mars 2023

DOUBLAGE 80

## AU SOL FINI

Appui standard

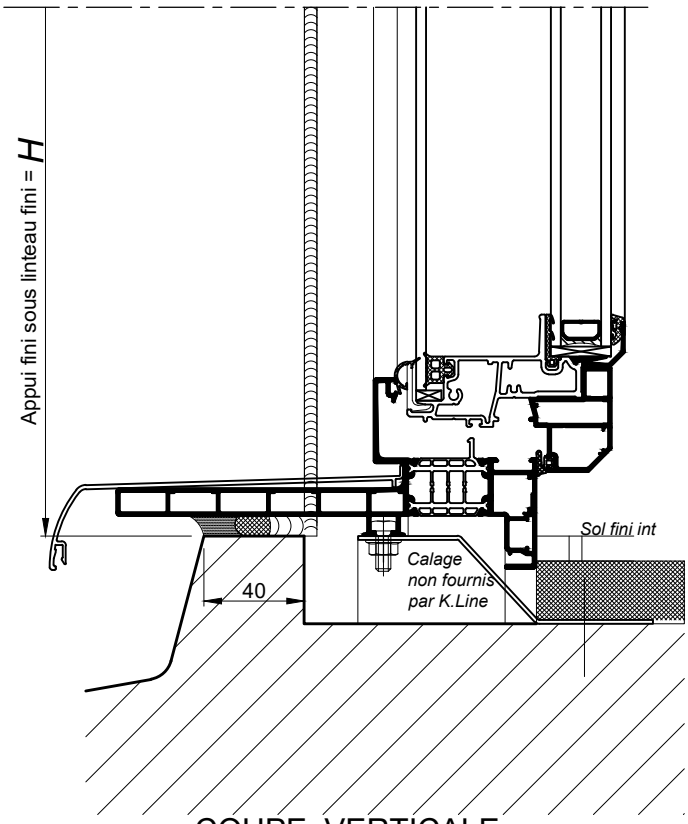


COUPE VERTICALE
PARTIELLE Ech 1/3

Option sans aile intérieure

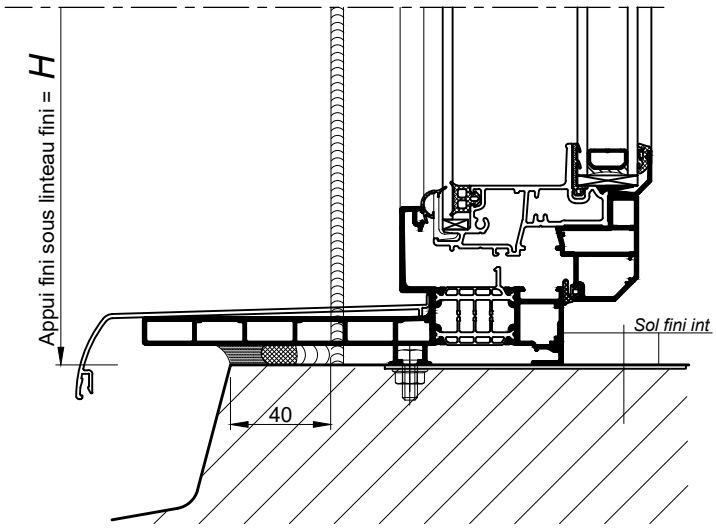


COUPE VERTICALE
PARTIELLE Ech 1/3

Option seuil PMR

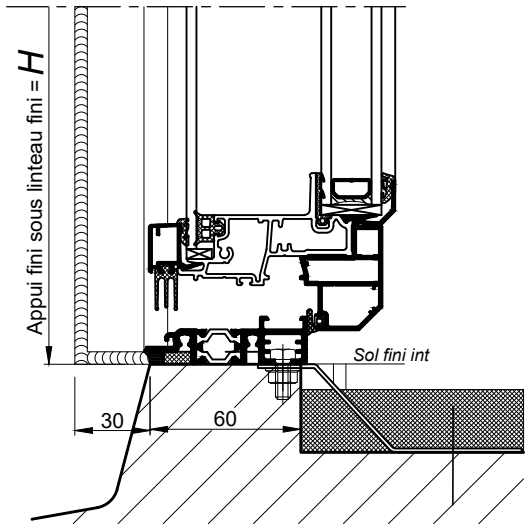


Informations relatives à la réglementation PMR :
Voir 102.105

COUPE VERTICALE
PARTIELLE Ech 1/3

Nota : Prévoir un jeu mini de 5mm
entre le bas de l'ouvrant et le sol fini

Reproduction interdite - Document non contractuel - Mars 2023