BLOC BAIE AVEC "BLOC CLASSIC" BC20
DOUBLAGE DE 140

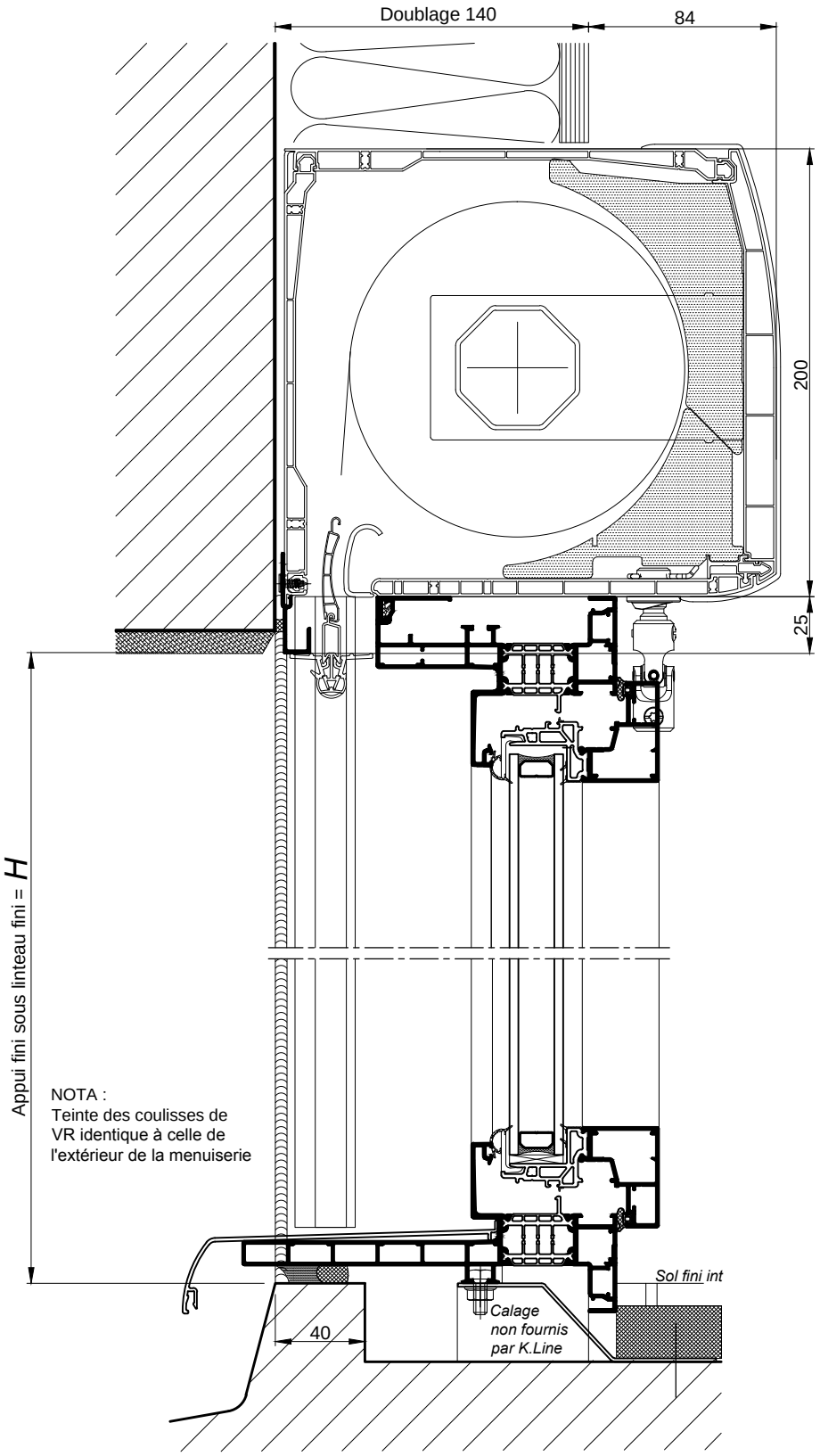

Reproduction interdite - Document non contractuel - Juillet 2014

COUPE VERTICALE Ech 1/3

La mise en oeuvre doit être effectuée en respect des règles, normes et DTU en vigueur.

BLOC BAIE AVEC "BLOC CLASSIC BC20"
DOUBLAGE DE 140

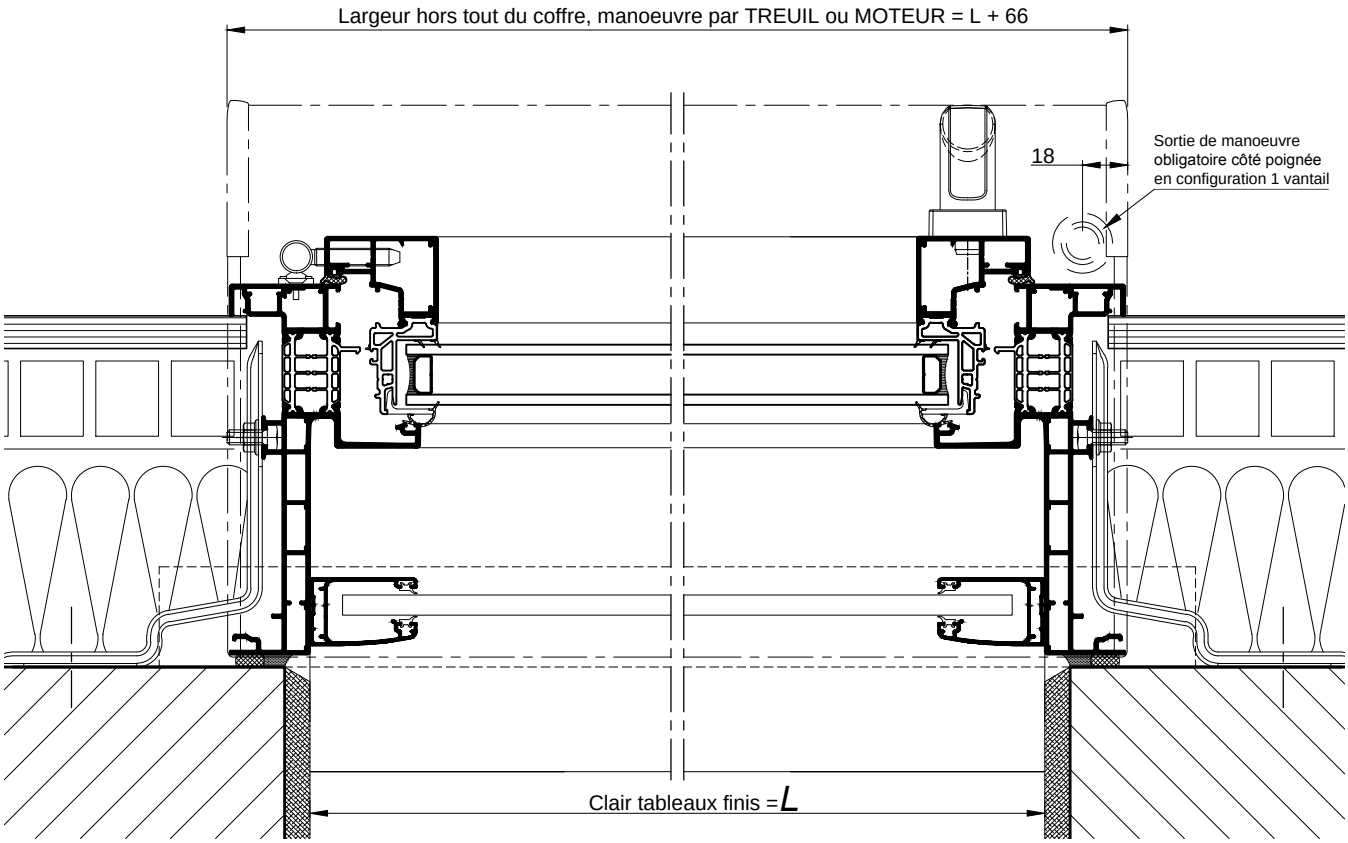

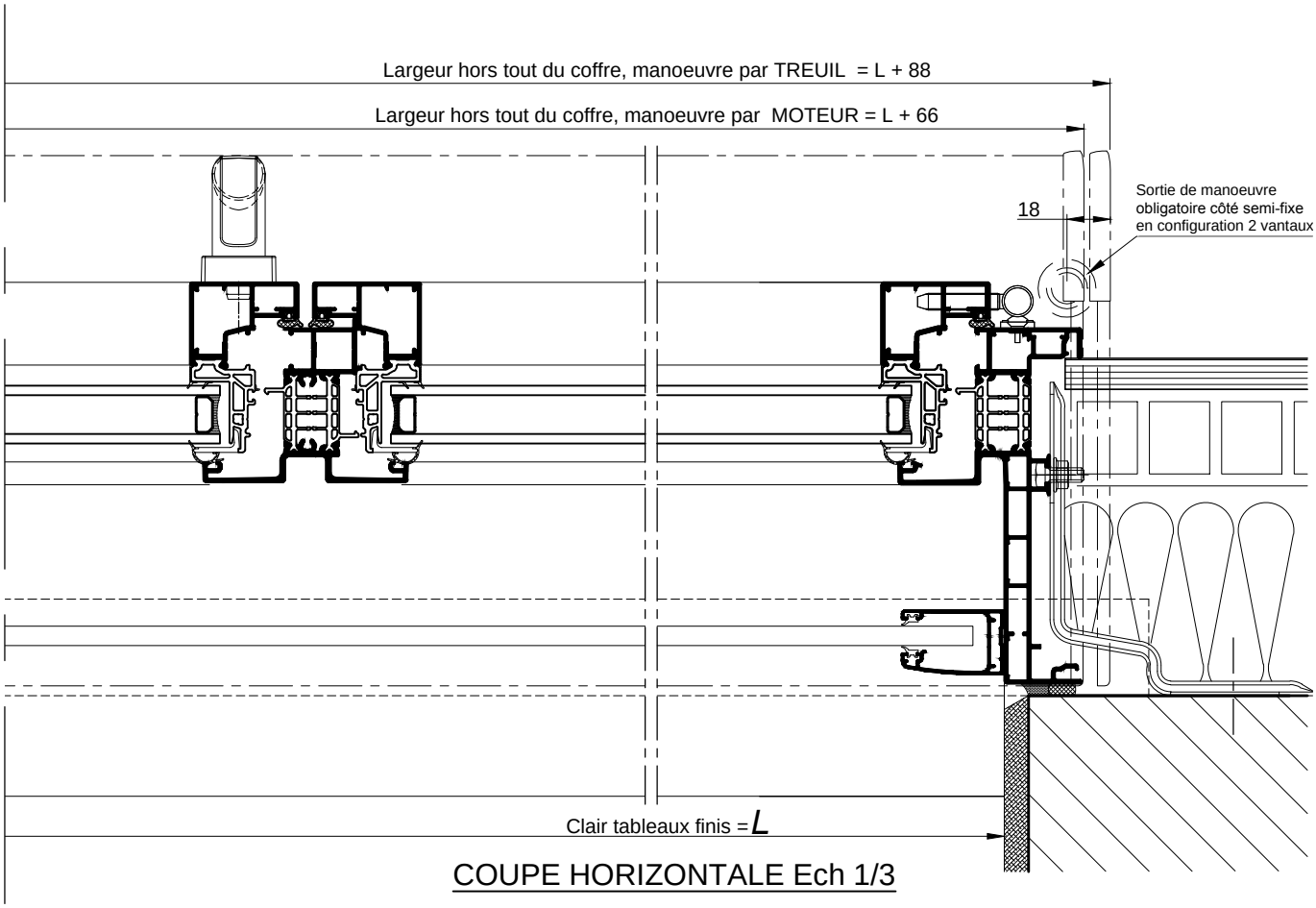

COUPE HORIZONTALE Ech 1/3

Reproduction interdite - Document non contractuel - Juillet 2014

La mise en oeuvre doit être effectuée en respect des règles, normes et DTU en vigueur.